DATA 11/11/93	R CI 250 U02A	U02V U02V sin	1960
COMP.	ROSSI MOTORIDUTTORI S.p.A MODENA - ITALIA		A B C
			DATA REV. 01/06/04

IMPORTANTE
IMPORTANT

- Il valore dopo la barra indica la quantità maggiore di 1.
  Value given after the bar states quantity when it is more than 1.
- Per la richiesta di pezzi di ricambio indicare sempre la relativa designazione, il tipo di riduttore, il numero della tavola e il rapporto di trasmissione.
  When ordering spare parts always state their designation, gear reducer type, this drawing number and transmission ratio.

- Per quanto non espressamente indicato ved. FAB NM 001
- Lista di distribuzione UPE LDS 002

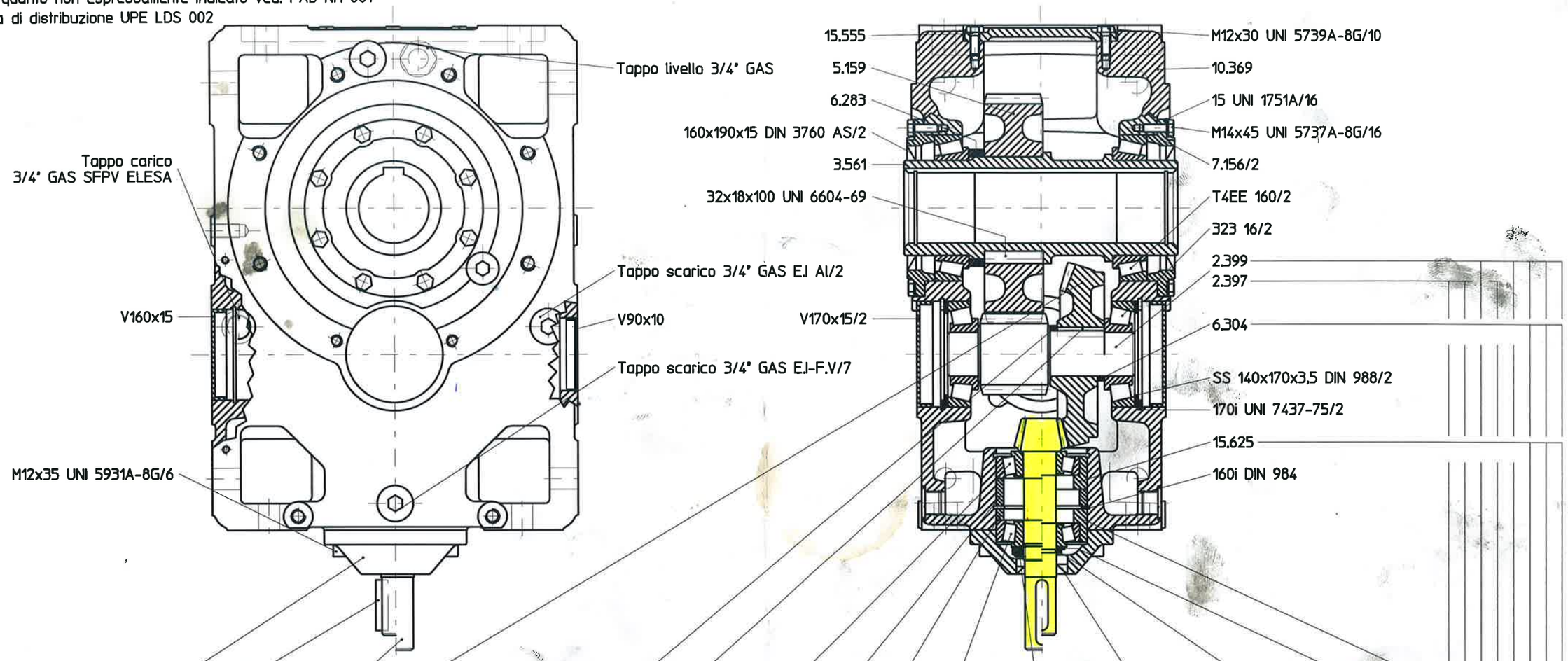

11.98	20x12x125	12.206	16.152	5,06 6,57	6.99	6.260	25x14x63	323 15	6.105	6.312	303 15	M75x2x15,3	72x95x10 VITON	—	—	—	—
11.98	20x12x125	12.207	16.153	8,21 9,04		6.215	25x14x80	323 15	6.214	6.312	303 15	M75x2x15,3	72x95x10 VITON	—	—	—	—
11.98	20x12x125	12.207	16.188	10		6.304	22x14x80	323 15	6.214	6.312	303 15	M75x2x15,3	72x95x10 VITON	—	—	—	—
11.101	16x10x90	12.208	16.160	11,4		6.215	25x14x80	323 15	6.214	—	323 12	M60x2x13,2	58x75x10 spec.	—	—	—	15.625
11.101	16x10x90	12.208	16.190	12,6 14,1 16		6.304	22x14x80	323 15	6.214	—	323 12	M60x2x13,2	58x75x10 spec.	—	—	—	15.625
11.100	14x9x90	12.209	16.193	17,9 20,3		—	22x14x80	323 12	6.313	—	323 10	—	50x72x8 VITON	50x3e	50x62x3		15.624
11.100	14x9x90	12.210	16.194	25,4		—	22x14x80	323 12	6.313	—	323 10	—	50x72x8 VITON	50x3e	50x62x3		15.624
11.100	14x9x90	12.211	16.195	31,7		—	22x14x80	323 12	6.313	—	323 10	—	50x72x8 VITON	50x3e	50x62x3		15.624